0722 APOL
Multifunctionele lade

Technische Fiche

DU PONT
HANDEL EN MAATWERK

- Multifunctionele lade zwart
- Diepte: 470mm, kastdiepte min.470mm
- Voorzien van GRASS NOVA PRO 450mm
- Volledig uittrekbaar
- Draagkracht 40kg

Kleur	Front	Binnenbreedte	Bestelcode
Zwart	600mm	564-614mm	**0722 APOL-60-ZW**
Zwart	800mm	764-814mm	**0722 APOL-80-ZW**
Zwart	900mm	864-914mm	**0722 APOL-90-ZW**

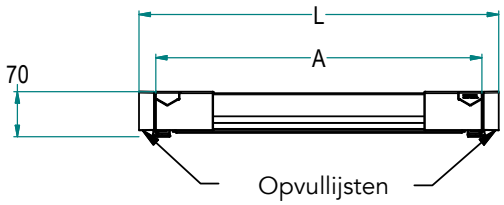

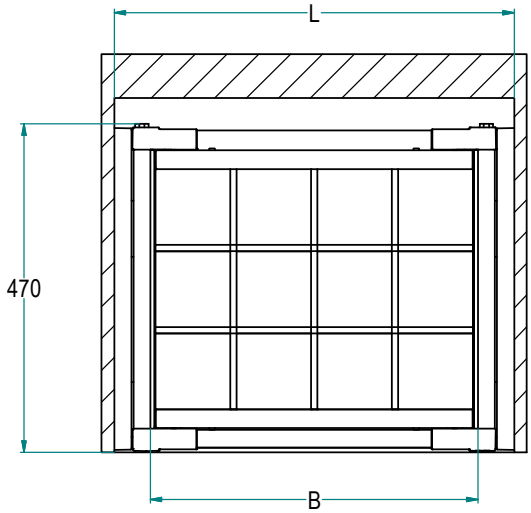

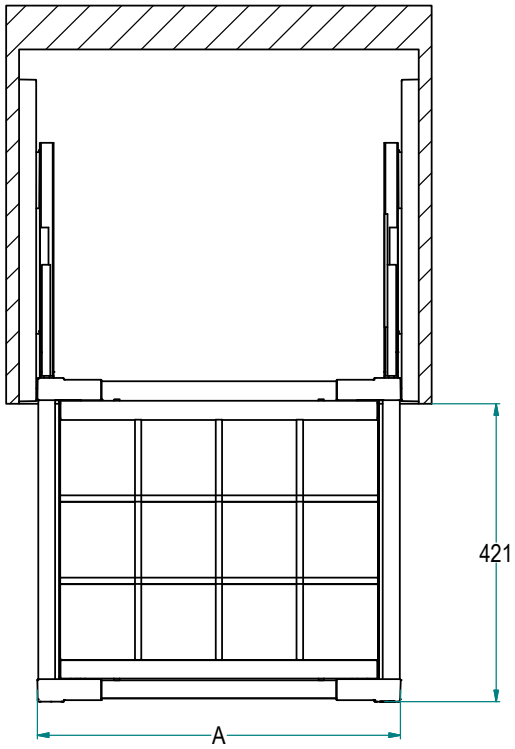

Front (mm)	L (mm)	A (mm)	B (mm)	C (mm)
600mm	564-614	510-560	460-510	452
800mm	764-814	710-760	660-710	652
900mm	864-914	810-860	760-810	752

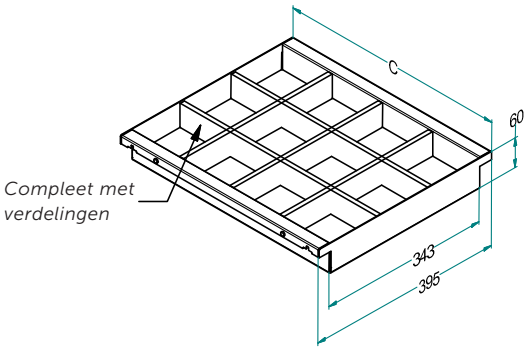

Uitvoering
Zwart gelakte frame & inzet

Opvullijsten
Per frame steeds 2 zwarte lijsten van 22mm voorzien

Draagvermogen
Draagvermogen kg 40